Утвержден
ШКСМ.467341.001 ПС – ЛУ

3

ВЫНОСНОЙ СВЕТОВОЙ И ЗВУКОВОЙ СИГНАЛИЗАТОР

Паспорт

ШКСМ.467341.001 ПС

ВЫНОСНОЙ СВЕТОВОЙ И ЗВУКОВОЙ СИГНАЛИЗАТОР

Зав. № _____

Паспорт

ШКСМ.467341.001 ПС

Содержание

1 Общие указания 4
2 Основные сведения об изделии и технические данные 4
3 Комплектность 7
4 Устройство изделия 8
5 Работа изделия 8
6 Использование по назначению.....9
7 Свидетельство о приемке и гарантии изготовителя 16
8 Свидетельство об упаковывании и опломбировании 17
9 Сведения о рекламациях 17
10 Транспортирование и хранение 20
11 Сведения об утилизации.....20
12 Особые отметки.....20
Приложение А. Типовая форма рекламационного
(технического) акта.....21

1 Общие указания

1.1 Настоящий паспорт распространяется на выносной световой и звуковой сигнализатор ШКСМ.467341.001 (далее по тексту – ВСЗС). Паспорт содержит сведения о назначении, принципе действия, технических характеристиках ВСЗС, особенностях функционирования и конструктивного исполнения, а также руководящие указания, необходимые для использования технических возможностей ВСЗС, правильной и безопасной эксплуатации

1.2 Перед эксплуатацией ВСЗС необходимо внимательно ознакомиться с эксплуатационной документацией на устройства сбора и обработки информации «Фокус-СМ-16» ИБПУ.425511.006, «Фокус-СМ-32» ИБПУ.425511.008 (далее по тексту – изделия) и настоящим паспортом.

1.3 Записи в паспорте производят черной тушью или чернилами (пастой) черного, синего или фиолетового цвета отчетливо и аккуратно. Подчистки, помарки, незаверенные исправления и записи карандашом не допускаются. Неправильная запись должна быть аккуратно зачеркнута и произведена новая, которую заверяет ответственное лицо. После подписи проставляют фамилию и инициалы ответственного лица. Вместо подписи допускается проставлять личный штамп исполнителя.

1.4 В раздел «Особые отметки» вносят данные, необходимость в которых возникает в процессе изготовления и эксплуатации ВСЗС.

2 Основные сведения об изделии и технические данные

2.1 Назначение изделия

2.1.1 ВСЗС предназначен для звукового и светового отображения состояния шлейфов сигнализации (ШС) с задержкой постановки под охрану (задержка на выход) изделий «Фокус-СМ-16» и «Фокус-СМ-32». ВСЗС может также использоваться в качестве тревожного выносного сигнализатора, отображающего состояние любых ШС, выбранных в блоке ПУИ изделий «Фокус-СМ-16» и «Фокус-СМ-32». ВСЗС контролирует состояние датчика вскрытия и передает информацию о состоянии датчика на ПУИ.

2.1.2 ВСЗС имеет возможность подключения резервного источника напряжения – аккумулятора напряжением 6,0 В.

2.1.3 ВСЗС предназначен для непрерывной круглосуточной работы в помещении при температуре окружающей среды от плюс 5 до плюс 40 ºС и относительной влажности воздуха до 98 % при температуре 25 ºС.

2.2 Технические характеристики

2.2.1 Электропитание ВСЗС осуществляется от источника питания постоянного тока напряжением 12 В или 24 В или аккумулятора напряжением 6,0 В. Переход на работу от аккумулятора происходит автоматически при пропадании напряжения на выходе источника питания. ВСЗС имеет защиту аккумулятора от полного разряда. При появлении напряжения на выходе источника

питания ВСЗС переходит на работу от него, при этом аккумулятор подзаряжается.

2.2.2 Ток потребления ВСЗС:

- от источника напряжением 12 В или 24 В:
- при полностью заряженном аккумуляторе не более 50 мА;
- при полностью разряженном аккумуляторе не более 150 мА.
- от АКК не более 20 мА.

Время работы от АКК не менее 30 час.

2.2.3 Максимальное удаление ВСЗС от ПУИ при скорости обмена 1200 Бод не более 5 км. Сопротивление линии связи – не более 1 кОм.

2.2.4 ВСЗС по всем входным и выходным цепям снабжен элементами грозозащиты, обеспечивающими его работоспособность в условиях грозовых разрядов (исключая прямые попадания). Элементы грозозащиты обеспечивают защиту от опасных напряжений, возникающих в проводах соединительных линий за счет электромагнитных полей и наводок при грозе. Максимальные значения параметров наведенного напряжения следующие:

- форма импульса (фронт/длительность на уровне 0,5) - 10/700 мкс;
- период следования разрядов - не менее 1 мин;
- амплитуда импульса - до 900 В.

2.2.5 При эксплуатации на объектах использования атомной энергии следует учитывать, что ВСЗС относится к элементам нормальной эксплуатации, не участвующим в технологических процессах работы ядерных установок и не влияющим на ядерную и радиационную безопасность, и соответствует:

- классу безопасности 4 по НП-001-15 («Общие положения обеспечения безопасности атомных станций»);
- категории сейсмостойкости III по НП-031-01 («Нормы проектирования сейсмостойкости атомных станций»);
- группе исполнения II (электромагнитная обстановка средней жесткости) с критерием качества функционирования В в соответствии с ГОСТ 32137-2013 по устойчивости к воздействию следующих электромагнитных помех: микросекундных импульсных помех большой энергии; наносекундных импульсных помех; электростатических разрядов; радиочастотного электромагнитного поля; магнитного поля промышленной частоты; импульсного магнитного поля; кондуктивных помех, наведенных радиочастотным электромагнитным полем; колебательных затухающих помех; кондуктивных помех в полосе частот от 0 до 150 кГц; затухающего колебательного магнитного поля;
- нормам индустриальных радиопомех для технических средств, относящихся к оборудованию информационных технологий класса А по ГОСТ 32137-2013.

2.2.6 По степени защиты от воздействия окружающей среды ВСЗС имеет исполнение IP40 по ГОСТ 14254-2015.

2.2.7 ВСЗС обеспечивает безопасность обслуживающего персонала от воздействия электрического напряжения и относится к 0I классу защиты по ГОСТ 12.2.007.0-75.

2.2.8 Масса ВСЗС - не более 0,4 кг. Масса ВСЗС в транспортной таре – не более 0,6 кг.

2.2.9 Срок службы ВСЗС – 5 лет.

2.2.10 ВСЗС драгоценных материалов и цветных металлов, подлежащих учету, не содержит.

3 Комплектность

3.1 Комплектность ВСЗС приведена в таблице 3.1.

Таблица 3.1

Обозначение изделия	Наименование изделия	Кол шт.	Заво-дской номер	Обозначение укладочного (упаковочного) места	Приме-чание
ШКСМ.467341.001	Выносной световой и звуковой сигнализатор	1		ШКСМ.467341.001-Ш	
-	Шуруп 1-4×30.0115 ГОСТ 1144-80	3	-		
-	Аккумулятор 6В 1,2 Ач Габаритные размеры 97x24x52 мм Типа Delta DTM 6012	1	-		*
ШКСМ.467341.001ПС	Паспорт	1	-		

* Поставляется по заказу потребителя в одной упаковке с изделием.

4 Устройство изделия

4.1 Внешний вид и разметка для крепления ВСЗС приведены на рисунках 4.1., 4.2. Конструктивно ВСЗС состоит из основания 8 и корпуса 1.

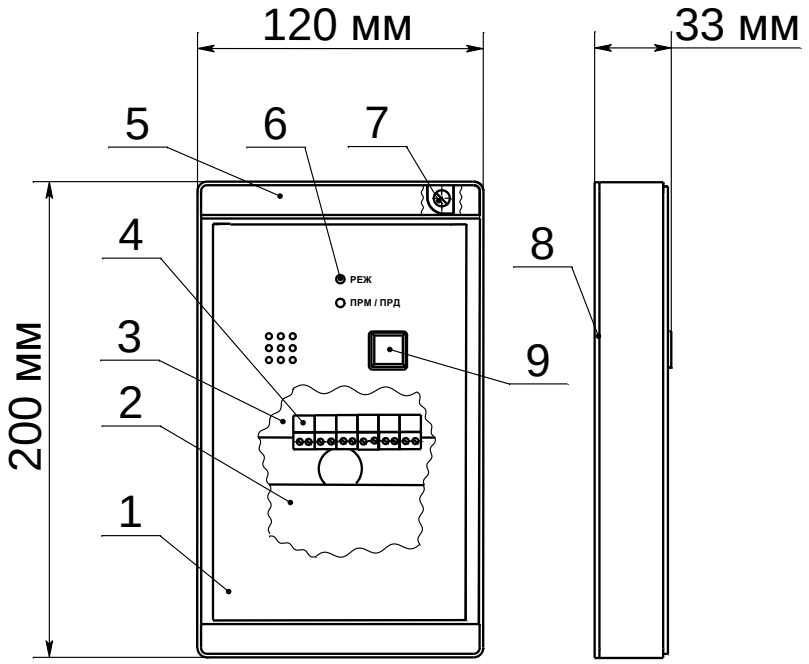

Рис. 4.1 Внешний вид ВСЗС

1 – корпус; 2 – аккумулятор; 3 – плата; 4 - клеммы соединения внешних цепей соединений; 5 – декоративная заглушка;
6 – светодиодные индикаторы; 7 - винты крепления с основанием;
8 – основание; 9 – клавиша сброса.

Разметка для крепления

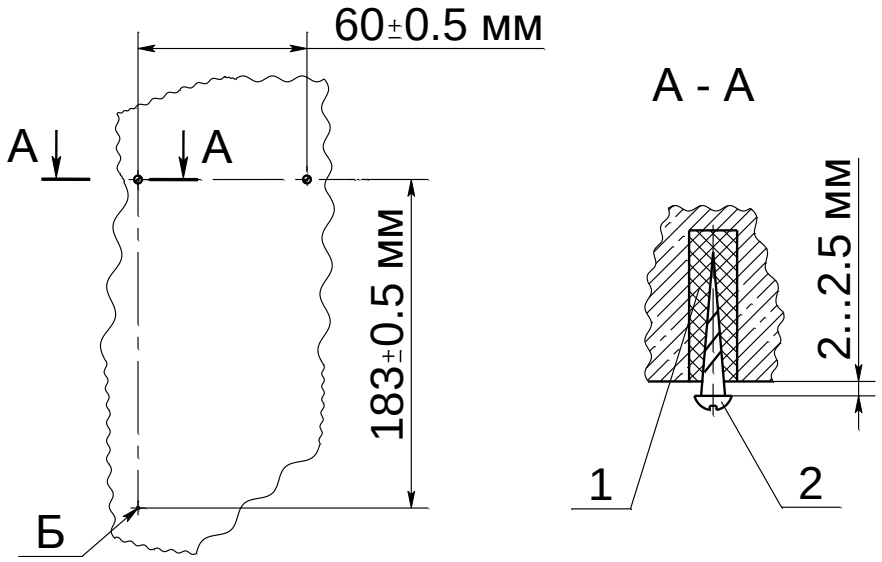

Рис. 4.2 Разметка для крепления

1 – дюбель; 2 – шуруп 3х30

4.2 На основании закреплена печатная плата 3, на которой расположены радиоэлементы. Корпус крепится к основанию винтами 7.

4.3 На печатной плате установлены:

- клавиша сброса 9;
- звуковой сигнализатор;
- разъемные колодки 4 для подключения проводников внешнего сигнального кабеля;
- двухцветный светодиодный индикатор 6 (ПРМ\ПРД), отображающий состояние связи с ПУИ;
- двухцветный светодиодный индикатор 6 (РЕЖИМ), отображающий состояние ШС;
- датчик вскрытия;
- переменное сопротивление для регулировки уровня звука;
- ДИП-переключатель, с помощью которого, задаются номер и режимы работы ВСЗС;
- остальные радиоэлементы.

4.4 ВСЗС крепится на вертикальной поверхности при помощи трех шурупов 3×30. При установке ВСЗС на стене из кирпича или бетона необходимо засверлить отверстия соответствующего диаметра под установку пластмассовых пробок. Разметка для крепления приведена на рисунке 4.2.

5 Работа изделия

5.1 К блоку ПУИ изделий «Фокус-СМ-16» и «Фокус-СМ-32» может быть подключен один ВСЗС с номером 1. Номер ВСЗС задается первыми тремя движками ДИП-переключателя с маркировкой «1», «2», «3». Соответствие номера ВСЗС и положением движков приведено в таблице 1.

Таблица 1.

№ движка	Номер ВСЗС							
	1	2	3	4	5	6	7	8
1(1)	*		*		*		*	
2(2)		*	*			*	*	
3(4)				*	*	*	*	

«*****» – движок установлен в положение «ON».

5.2 В ВСЗС входит двухцветный светодиодный индикатор с маркировкой «РЕЖИМ» и встроенный динамик, которые управляются командами, полученными с ПУИ.

5.3 Возможны несколько режимов работы ВСЗС, которые задаются движками ДИП-переключателя

Движок 4 «РЕЖ» задает протокол обмена ВСЗС с ПУИ.

Режим 1 – движок «РЕЖ» в положении «ON». Обмен ведется по интерфейсу RS485.

Режим 2 – движок «РЕЖ» в положении «OFF». Обмен ведется с помощью реле внешнего устройства блока ПУИ.

В первом режиме работы при постановке ШС под охрану двухцветный светодиод поочередно мигает зеленым и красным цветом. Мигание светодиода сопровождается звуковым сигналом. После окончания времени задержки постановки ШС под охрану, в зависимости от состояния ШС светодиод начинает светиться красным цветом (динамик перестает звучать), если ШС в норме, и мигает красным цветом (динамик звучит) если ШС в тревоге

При переводе ШС в режим снятия с охраны светодиод начинает светиться зеленым цветом.

При возникновении короткого замыкания или обрыва в ШС, находящегося в режиме снятия с охраны светодиод начинает мигать зеленым цветом.

Во втором режиме работы (аккумулятор должен быть отключен) при замыкании реле ВУ блока ПУИ изделий «Фокус-СМ-16» или «Фокус-СМ-32» на ВСЗС подается напряжение питания и начинает отображать тревожное состояние ШС - путем мигания красным цветом светодиодного индикатора, сопровождаемое звуковым сигналом.

5.4 Тип звучания динамика ВСЗС задается установкой движка 5 «УЗ» ДИП – переключателя:

- движок «УЗ» установлен в положение «OFF» работа динамик звучит прерывисто;
- движок «УЗ» установлен в положение «ON» динамик звучит переменным тоном.

В ВСЗС предусмотрена возможность регулирования уровня громкости звучания динамика, с помощью переменного сопротивления, находящегося в левой нижней части платы.

При нажатии клавиши сброса выключается звуковое сопровождение тревожного сообщения до прихода нового тревожного сообщения.

5.5 Скорость обмена по интерфейсу RS485 задается движком 6 «РЕЗ» ДИП – переключателя ВСЗС:

– движок «РЕЗ» в положении «OFF» - скорость обмена 1200 Бод;

– движок «РЕЗ» в положении «ON» - скорость обмена 9600 Бод.

Скорость обмена по интерфейсу RS485 при работе с ПУИ изделий «Фокус-СМ-16» или «Фокус-СМ-32» равна 1200 Бод.

5.6 Клеммы «+ШС» и «ОБЩ», к которым подключен резистор номиналом 5,6 Ком, предназначены для контроля целостности кабеля связи.

5.7 Визуальный контроль за состоянием связи ВСЗС с ПУИ осуществляется при помощи двухцветного светодиодного индикатора с маркировкой «ПРМ/ПРД».

5.8 При включении питания ВСЗС в первом режиме работы проводится тест работоспособности ВСЗС. Если нет связи с ПУИ то светодиод «ПРМ\ПРД»

через пять секунд загорается зеленым цветом и еще через пять секунд начинает мигать красным цветом светодиод «РЕЖИМ».

5.9 Мигание зеленого светодиодного индикатора указывает на прием информации с линии связи. При ответе ВСЗС на запрос блока ПУИ светодиодный индикатор кратковременно загорается красным цветом. При нормальном функционировании ВСЗС и исправных линиях связи светодиодный индикатор «ПРМ\ПРД» должен мигать красным и зеленым цветом. Если светодиодный индикатор постоянно горит зеленым цветом и мигает красным цветом двухцветный светодиод «РЕЖИМ», то это свидетельствует о том, что обмен информацией нарушен, и сигналы с ПУИ до приемника ВСЗС не доходят.

5.10 В ВСЗС также предусмотрено звуковое сопровождение текущих событий. Состояние светодиодов «РЕЖИМ», «ПРМ\ПРД» и тип звукового сопровождения для различных событий приведено в таблицах 1.3, 1.4.

Таблица 1.3

Событие	Звуковое сопровождение	Состояние светодиодов	
		«РЕЖИМ»	«ПРМ\ПРД»
Дежурный режим – отсутствие неисправностей. Работа от источника питания, связь с контроллером норма.			
1. Команды с ПУИ на ВСЗС не подаются	Отсутствует	Зеленый - ШС в деблокировании; Красный - ШС в охране.	Мигает поочередно красным, зеленым цветом.
2. Перевод ШС в режим охраны	Прерывистый звуковой сигнал	Светодиод попеременно мигает красным, зеленым цветом	Мигает поочередно красным, зеленым цветом.
3. Тревога ШС, обрыв ШС или короткое замыкание ШС в режиме охраны	Прерывистый звуковой сигнал	Светодиод мигает красным цветом	Мигает поочередно красным, зеленым цветом.
4. Обрыв ШС или короткое замыкание ШС в режиме деблокирования	Прерывистый звуковой сигнал	Светодиод мигает зеленым цветом	Мигает поочередно красным, зеленым цветом.

Таблица 1.4

Событие	Звуковое сопровождение	Состояние светодиодов	
		«РЕЖИМ»	«ПРМ\ПРД»
Дежурный режим при наличии неисправностей.			
1. Дежурный режим, работа от АКК	Каждую минуту короткий однократный сигнал	Зеленый - шлейф в деблокировании; Красный – шлейф в охране.	Мигает поочередно красным, зеленым цветом.
2.1. Дежурный режим, работа от источника питания при отсутствии связи с контроллером	Каждую минуту короткий двукратный сигнал	Мигает красным цветом	При отсутствии сигналов в линиях связи RS485 горит зеленым цветом.
2.2. Дежурный режим, работа от источника питания при отсутствии связи с контроллером	Каждую минуту короткий двукратный сигнал	Мигает красным цветом	При наличии сигналов в линиях связи RS485, но отсутствует запрос данного ВСЗС, мигает зеленым цветом.
3.1. Дежурный режим, работа от АКК при отсутствии связи с контроллером	Каждую минуту короткий трехкратный сигнал	Мигает красным цветом	При отсутствии сигналов в линиях связи RS485 горит зеленым цветом.
3.2. Дежурный режим, работа от АКК при отсутствии связи с контроллером	Каждую минуту короткий трехкратный сигнал	Мигает красным цветом	При наличии сигналов в линиях связи RS485, но отсутствует запрос данного ВСЗС, мигает зеленым цветом.

5.11 Клеммы «ЛА», «ЛВ», ЛG» предназначены для подключения линий связи интерфейса RS485. Дополнительные клеммы «ЛА», «ЛВ», ЛG» дублирующие.

Клеммы «+Uпит», «-Uпит» предназначены для подключения источника питания. Дополнительные клеммы«+Uпит», «-Uпит» дублирующие.

Клеммы «+ШС», «ОБЩ» предназначены для контроля целости линий связи.

Клемма «КК1» свободна.

Клемма «КК2» предназначена для подключения защитного заземления.

Наконечники «+АКК», «-АКК» предназначены для подключения резервного источника питания (аккумулятора).

6 Использование по назначению

6.1 Общие указания

6.1.1 Монтаж и эксплуатацию ВСЗС должен осуществлять персонал со среднетехническим образованием, изучивший настоящий паспорт, эксплуатационную документацию на изделия «Фокус-СМ-16» и «Фокус-СМ-32» и имеющий квалификационную группу не ниже III по правилам технической эксплуатации электроустановок и технике безопасности при работе с напряжением до 1000 В.

6.2 Подготовка изделия к использованию.

6.2.1 Меры безопасности

6.2.1.1 ВСЗС должен подключаться к устройству заземления с сопротивлением не более 40 Ом.

ВНИМАНИЕ! ЗАПРЕЩАЕТСЯ ЭКСПЛУАТАЦИЯ ВСЗС БЕЗ ПОДКЛЮЧЕНИЯ К УСТРОЙСТВУ ЗАЗЕМЛЕНИЯ.

6.2.1.2 При грозовых разрядах в соединительных линиях ВСЗС могут наводиться опасные электрические напряжения.

6.2.1.3 При работе с ВСЗС необходимо принять меры по защите от статического электричества.

6.2.1.4 Все виды работ, связанные с подключением внешних устройств, производить при отключенном напряжении питания.

6.2.1.5 При работе с ВСЗС следует соблюдать правила техники безопасности при работе с напряжением до 1000 В.

6.2.2 Правила распаковывания и осмотра изделия

6.2.2.1 Перед вскрытием транспортной тары убедиться в ее целостности.

6.2.2.2 После вскрытия транспортной тары произвести внешний осмотр ВСЗС. На наружных поверхностях ВСЗС не должно быть глубоких царапин, забоин, сколов и других дефектов.

6.2.3 Монтаж ВСЗС

6.2.3.1 Монтаж ВСЗС выполнять в соответствии с проектом, схемами подключения и рекомендациями настоящего паспорта.

6.2.3.2 Монтаж ВСЗС выполнять в следующей последовательности:

а) в соответствии с разметкой (рисунок 4.2) просверлить в стене три отверстия ∅ 5 мм. Взять пластмассовые дюбели и вставить в отверстия. Снять корпус с ВСЗС (поз. 1 рисунка 4.1), отвернув винты. Установить основание

ВСЗС (поз. 8 рисунка 4.1) на вертикальной поверхности и вкрутить в дюбели шурупы;

б) соединить медным проводом сечением жилы от 1,0 до 1,5 мм^2 клемму заземления «КК2» ВСЗС с устройством заземления;

в) подключить ВСЗС к КР, аккумулятору и блоку питания. Схемы подключения приведены в руководствах по эксплуатации на изделия «Фокус-СМ-16» и «Фокус-СМ-32» и настоящем паспорте на рисунках 6.1 … 6.4;

г) монтаж магистралей RS485 вести кабелем с парной скруткой жил и сечением не менее 0,2 мм^2 (диаметр жилы не менее 0,5 мм), а погонная емкость кабеля между линиями А и В не должна превышать 60 пФ/м;

д) установить джамперы Y1, Y2 в положение «12В» («24В») при питание ВСЗС от источника напряжением 12 В (24 В).

е) при установке ВСЗС в конце физической магистрали RS-485 в ВСЗС подключить согласующую нагрузку путем установки седьмого движка «СН» ДИП-переключателя в положение «ON»;

ж) с помощью движков 1…6 ДИП-переключателя установить режим работы ВСЗС. (движок 8 технологический, должен быть установлен в положение «ВКЛ»), установить корпус ВСЗС на основание, ввернуть винты.

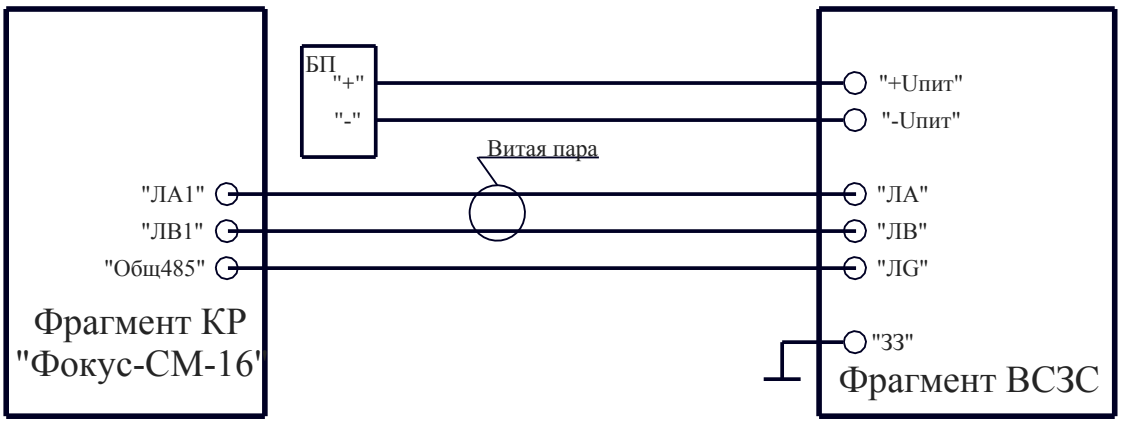

Рисунок 6.1 Схема подключения ВСЗС к коробке распределительной изделия «Фокус-СМ-16» в режиме работы 1.

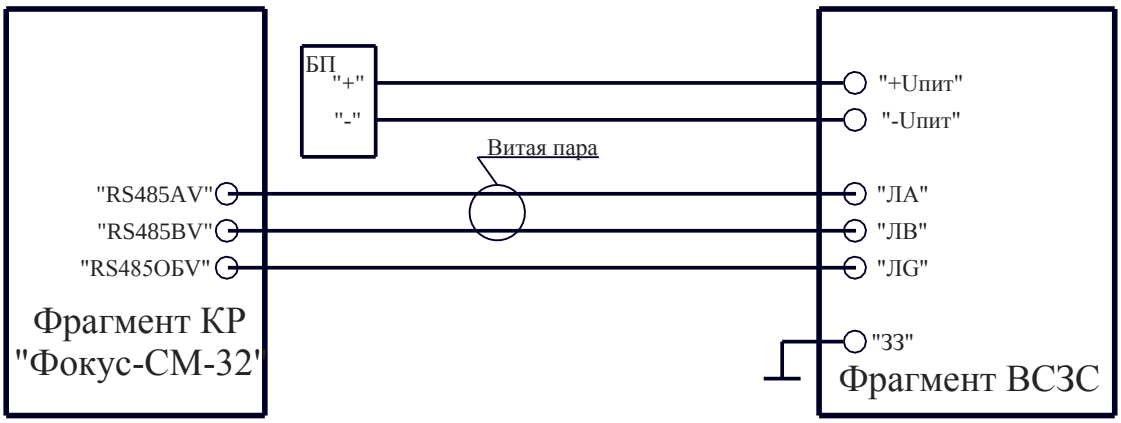

Рисунок 6.2 Схема подключения ВСЗС к коробке распределительной изделия «Фокус-СМ-32» в режиме работы 1.

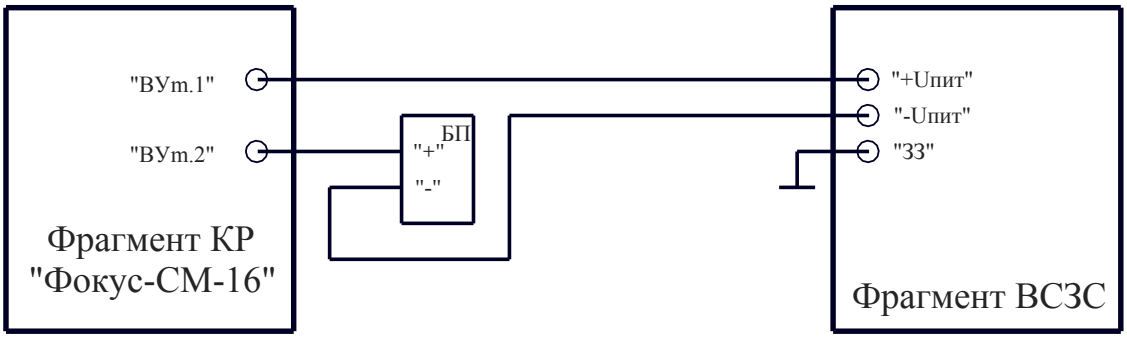

Рисунок 6.3 Схема подключения ВСЗС к коробке распределительной изделия «Фокус-СМ-16» в режиме работы 2.

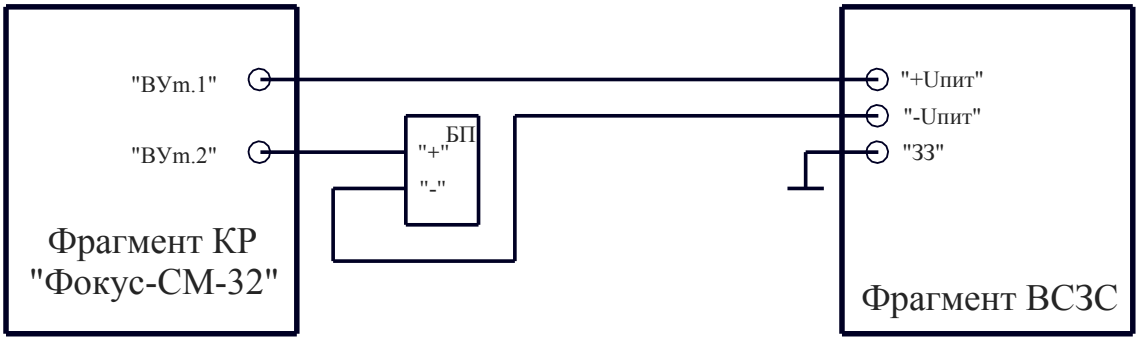

Вариант 1

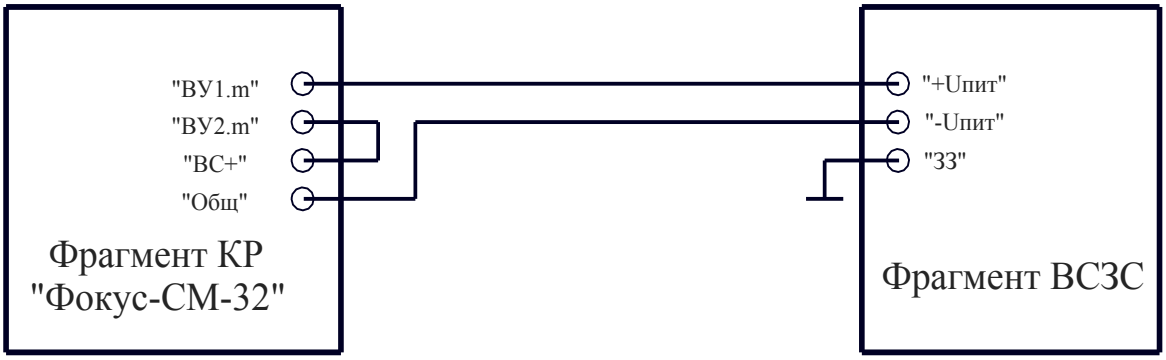

Вариант 2

Рисунок 6.4 Схема подключения ВСЗС к коробке распределительной изделия «Фокус-СМ-32» в режиме работы 2.

7 Свидетельство о приемке и гарантии изготовителя

7.1 Заключение изготовителя

7.1.1 Выносной световой и звуковой сигнализатор ВСЗС ШКСМ.467341.001 заводской № _____соответствует требованиям технических условий ШКСМ.467341.001 ТУ и признан годным для эксплуатации.

7.1.2 Предприятие-изготовитель гарантирует соответствие качества ВСЗС требованиям технических условий ШКСМ.467341.001 ТУ при соблюдении потребителем условий и правил транспортирования, хранения, монтажа и эксплуатации, установленных эксплуатационной документацией.

Гарантийный срок – 18 месяцев с даты отгрузки.

Руководитель предприятия_____

(подпись) (инициалы, фамилия) (дата)

МП

Начальник ОТК_____

(подпись) (инициалы, фамилия) (дата)

7.2 Адрес предприятия – изготовителя:

442960, г. Заречный Пензенской обл.,
пр. 30-ти летия Победы 24/34 ООО «РЭСТО»,
Тел.: (841-2) 232-501
Факс: (841-2) 232-501
E-mail: resto@ lline.net

7.3 Декларация о соответствии техническому регламенту Таможенного союза ТР ТС 020/2011 «Электромагнитная совместимость технических средств» ЕАЭС № RU Д-RU.PA01.B.26926/19 со сроком действия по 14.02.2024.

8 Свидетельство об упаковывании и опломбировании

8.1 Выносной световой и звуковой сигнализатор ВСЗС ШКСМ.467341.001 заводской № _____ упакован на предприятии-изготовителе в соответствии с требованиями ШКСМ.467341.001 И28.

8.2 Тара опломбирована ОТК предприятия – изготовителя пломбой с оттиском клейма:

"_____"

Дата упаковывания «____»_____201___г.

Упаковывание произвел_____
(подпись) (инициалы, фамилия)

Упаковывание принял
контролер ОТК_____
(подпись) (инициалы, фамилия)

9 Сведения о рекламациях

9.1 Порядок предъявления рекламаций

9.1.1 Рекламации на качество ВСЗС получатель предъявляет поставщику ВСЗС в период действия гарантийных обязательств.

Рекламации предъявляют в форме рекламационного акта, составленного комиссией, образованной получателем. Типовая форма рекламационного акта приведена в приложении А.

После истечения гарантийных обязательств и в случае выхода из строя ВСЗС по вине потребителя оформляют технический акт (по форме рекламационного акта).

9.1.2 При обнаружении несоответствия качества ВСЗС установленным требованиям получатель должен провести анализ соблюдения требований эксплуатационных документов, внести данные о возникшем дефекте в паспорт на ВСЗС и после этого направить (передать) поставщику уведомление о вызове представителя поставщика.

При направлении ВСЗС в ремонт в разделе 7 рекламационного (технического) акта необходимо привести сведения о причинах возникновения дефекта, обстоятельствах, при которых он возник и соблюдении правил эксплуатации. Допускается данные сведения оформлять отдельно и направлять как приложение к акту. Графы, информация по которым отсутствует, допускается не заполнять.

9.1.3 Для составления рекламационного акта в двухстороннем порядке получатель создает комиссию из своих представителей, в работе которой в качестве ее члена принимает участие представитель поставщика ВСЗС и, при необходимости, представители поставщика комплектующих ВСЗС и подрядчика.

9.1.4 Односторонний рекламационный акт составляет комиссия, состоящая из представителей получателя.

9.1.5 В случае составления одностороннего рекламационного акта к нему прилагают заверенную в установленном порядке копию уведомления о вызове представителя поставщика, а в акте указывают о неявке представителя поставщика в указанный срок или о согласии поставщика на оформление акта в одностороннем порядке.

Общий срок составления рекламационного акта не должен превышать 30 суток с момента обнаружения дефектов ВСЗС.

9.1.6 Получатель в трехдневный срок после составления рекламационного акта обязан направить его поставщику. Один экземпляр рекламационного акта остается у получателя.

9.1.7 Рекламацию считают удовлетворенной, если ВСЗС восстановлен и доставлен получателю.

9.1.8 ВСЗС считают восстановленным, если дефекты, указанные в рекламационном акте, устранены и его качество соответствует требованиям эксплуатационной документации. О работах, проведенных по восстановлению ВСЗС, делают отметку в паспорте в установленном порядке.

9.2 Предъявленные рекламации и их краткое содержание

Таблица 9.1 - Предъявленные рекламации и их краткое содержание

Наименование и обозначение изделия	Дата и номер рекламационного акта	Краткое содержание рекламации	Отметка об удовлетворении рекламации (номер документа и дата)	Должность, фамилия и подпись ответственного лица	Примечание

10 Транспортирование и хранение

10.1 Транспортирование

10.1.1 ВСЗС в транспортной таре допускается транспортировать всеми видами транспорта без ограничения скорости и расстояния при температуре окружающей среды от минус 50 до плюс 50 ^{0}С и влажности воздуха до 80 % при температуре 25 ^{0}С.

10.1.2 При транспортировании ВСЗС должен быть закреплен в транспортном средстве с предохранением упаковок от перемещений и соударений, воздействия атмосферных осадков и агрессивных сред. При транспортировании воздушным транспортом ВСЗС должен находиться в герметизированном отсеке.

10.2 Хранение

10.2.1 ВСЗС в упакованном виде может храниться в течение 2 лет в отапливаемых помещениях при температуре окружающей среды от плюс 10 до плюс 35 ^{o}С и относительной влажности воздуха до 80 % при температуре 25 ^{o}С.

10.2.2 При хранении ВСЗС не допускается воздействие атмосферных осадков, паров агрессивных сред и токопроводящей пыли.

11 Сведения об утилизации

11.1 По окончании эксплуатации ВСЗС утилизируется в соответствии с правилами, действующими на территории административно-территориального образования, в котором происходит его утилизация.

12 Особые отметки

Приложение А
(рекомендуемое)

Типовая форма рекламационного (технического) акта

_____
гриф при необходимости

Экз. № _____

УТВЕРЖДАЮ

_____ М.П. _____
должность, организация (предприятие) получателя — адресат

_____
подпись, инициалы, фамилия

«_____»_____ _____ г.

РЕКЛАМАЦИОННЫЙ (ТЕХНИЧЕСКИЙ) АКТ № _____
от «____» _____ _____ г.

1 _____
условное наименование получателя и его почтовый,

_____
телеграфный, железнодорожный адрес

2 _____
условное наименование изделия, заводской номер,

_____
условное наименование поставщика (исполнителя работ),

_____
дата поступления (дата подписания приемного акта)

Гарантийный срок _____
вид, продолжительность

_____ с _____
указывают начальный момент исчисления и

_____
использованную часть гарантийного срока

3 _____
наименование вышедшей из строя детали, узла,

_____
заводской номер, поставщик

Гарантийный срок _____
вид, продолжительность

_____ с _____
указывают начальный момент исчисления и

_____
использованную часть гарантийного срока

4 Дата обнаружения дефекта _____

5 Уведомление о вызове представителя поставщика выслано «____» _____ _____ г. за № _____.

6 Описание обнаруженного дефекта _____

_____

7 Причины возникновения дефекта, обстоятельства, при которых он возник, соблюдение правил эксплуатации _____

_____

8 Изделие подлежит _____
восстановлению силами получателя,

_____
поставщика, у получателя, у поставщика

9 Заменить (отремонтировать) _____
детали, узлы

10 Сведения об устранении обнаруженного дефекта (заполняют, если изделие восстановлено до окончания составления акта)

_____
изделие восстановлено и испытано получателем или поставщиком,

_____
соответствует требованиям эксплуатационной документации,

_____
чьи использованы средства и ЗИП для восстановления,

_____
доукомплектования, наименование и номер документа, по которому

_____
проводились работы, дата

11 Причины, вызвавшие составление одностороннего рекламационного акта _____

12 Дополнительные данные _____

_____

13 Заключение _____
характер дефекта, решение о восстановлении

_____
или замене продукции, место восстановления, силы и средства,

_____
необходимость дополнительных исследований, сведения об устранении дефекта

Составлен в _____ экземплярах
количество

Экз. № _____ _____
адресат

Экз. № _____ _____
адресат

Экз. № _____ _____
адресат

Составлен комиссией в составе:

Председатель _____ _____ _____

должность подпись инициалы, фамилия

Члены комиссии:

от получателя _____ _____ _____

должность подпись инициалы, фамилия

от поставщика _____ _____ _____

должность подпись инициалы, фамилия

место работы

_____

дата и номер удостоверения

от других

организаций _____ _____ _____

должность подпись инициалы, фамилия

место работы

_____

дата и номер удостоверения